Agitateurs submersibles POP

Performances :	
Fabricant	Landia A/S, DK
Vitesse de rotation du moteur	De 1‘430 jusqu'à 1‘465 T/min.
Vitesse de rotation de l'hélice	De 300 jusqu'à 400 T/min.
Capacité d'agitation	De 900 jusqu'à 9’000 m³/h.
Performance de la tête d'agitation	De 15‘000 à 150‘000 L/min.
Poids total à vide	De 95 jusqu'à 297 kg

Entraînement :	
Taille du moteur	De 3.0 jusqu'à 30.0 kW.
Moteur	À courant alternatif triphasé
Tension nominal/service | Fréquence	400 V / 360 V | 50 Hz
Intervalle de service	Max. 2‘000 heures de fonction

Version standard :	
Boîtier du moteur et de l'agitateur	Fonte EN-GJL-250
Hélice	Acier W1.0038
Arbre de transmission | Boulon	Acier W1.6511 | acier Inox A4
Système de lubrification du moteur	Paliers lubrifiés à vie
Système d'étanchéité externe	3x Bagues d'étanchéité *(nitrile)*
Système d'étanchéité interne	2x Garnit. mécaniq. carbur.silici.
Interrupteur bimétallique *(C°)*	PTO ClicksOn
Classe de protection | protection	IP 68 *(poussière et eau)* | F
Traitement de surface	RAL 9005 *(Noir sablé)*

Options :	• = *en option* | **x** = *pas possible*
Hélice en acier inoxydable	• *(W1.4301)*
Hélice résistante aux acides	• *(W1.4404)*
Douille d'usure revêtue *(céramique)*	•
Dispo. d'abaissement & pivotement	•
Console coulissant. | Installation sub.	• | •
Moteur antidéflagrant *(ATEX)*	•
Surveill. par capteur | Indic. d'alarme	• | •
Convertisseur de fréq. | armoire éle.	• | •
Traitement de surface : couleur choix	•

Applications :

- Agitation dans les fosses et silos à lisier
- Brassage dans les installations de biogaz
- Formation de courants dans les bassins anaérobies des stations d'épuration

Diagrammes d'agitation *(à 0% MS)* **:**

Description du produit :

Les agitateurs à moteur submersible POP sont des agitateurs à faible vitesse, flexibles et dotés d'un réducteur final *(engrenage planétaire entre le moteur et l'hélice)*, qui fonctionnent en immersion dans tous les types de fluides, en particulier ceux qui contiennent une forte proportion de matière sèche *(MS)*. La transmission par engrenage final permet d'obtenir des travaux d'agitation très efficaces grâce à une faible consommation d'énergie et d'utiliser les agitateurs à long terme en les ménageant. Les agitateurs sont équipés en série d'une hélice à trois pales anti-colmatage, spécialement conçue pour les concentrations élevées de MS et disponible en version inox et en version résistante aux acides. La construction compacte et très stable du boîtier moulé du moteur et de l'agitateur aide à résister aux forces de pression et de vibration grâce à un triple système d'étanchéité de l'arbre *(bagues d'étanchéité à l'huile en nitrile)*, à une graisse haute température et à l'installation d'une double garniture mécanique en carbure de silicium *(entre le réducteur et le moteur électrique)*, ce qui permet de garantir l'étanchéité absolue souhaitée à long terme. Le contrôle des capteurs et des joints, le dispositif d'abaissement et de pivotement ainsi que d'autres options *(comme les douilles d'usure à revêtement céramique)* sont disponibles à tout moment sur demande.

Toutes les données ont été mises à jour au moment de la publication. Nous nous réservons toutefois le droit – en raison de l'évolution technologique naturel – de procéder à des modifications sans préavis.

JBMC

Modèles standard :

Agitateurs submersibles :	kW	T/min	m³/h	A400V	Y/Δ	A-dol	cos φ	η %	SOM	Kg
POP_300 rpm | 3.0 kW	3.0	1'430	900	6.7	Δ	43	0.79	82.4	•	95
POP_300 rpm | 4.0 kW	4.0	1'435	1'200	8.8	Δ	61	0.78	84.1	•	99
POP_300 rpm | 5.5 kW	5.5	1'440	1'650	11.0	Δ	68	0.87	84.6	•	112
POP_300 rpm | 7.5 kW	7.5	1'455	2'250	15.0	Δ	90	0.83	86.2	•	152
POP_300 rpm | 11.0 kW	11.0	1'455	3'300	21.5	Δ	146	0.84	87.9	•	194
POP_300 rpm | 15.0 kW	15.0	1'465	4'500	29.0	Δ	212	0.84	88.7	•	235
POP_300 rpm | 18.0 kW	18.0	1'460	5'550	35.0	Δ	238	0.85	89.3	•	242
POP_400 rpm | 22.0 kW	22.0	1'465	6'600	43.0	Δ	280	0.82	90.1	•	281
POP_400 rpm | 30.0 kW	30.0	1'465	9'000	57.0	Δ	399	0.84	90.7	•	297

Puissance nominale: kW | Puissance du moteur: T/min | Débit: m³/h | Tension nominale: A400 V | Raccordement: Y/Δ | Cour. démarrage: A-dol | Puissance active: cos φ | Efficacité: η % | Contrôle par capteur: • option | Poids: Kg.

Dimensions pour les agitateurs submersibles *(toutes les dimensions sont en [mm], marquées si différentes)* **:**

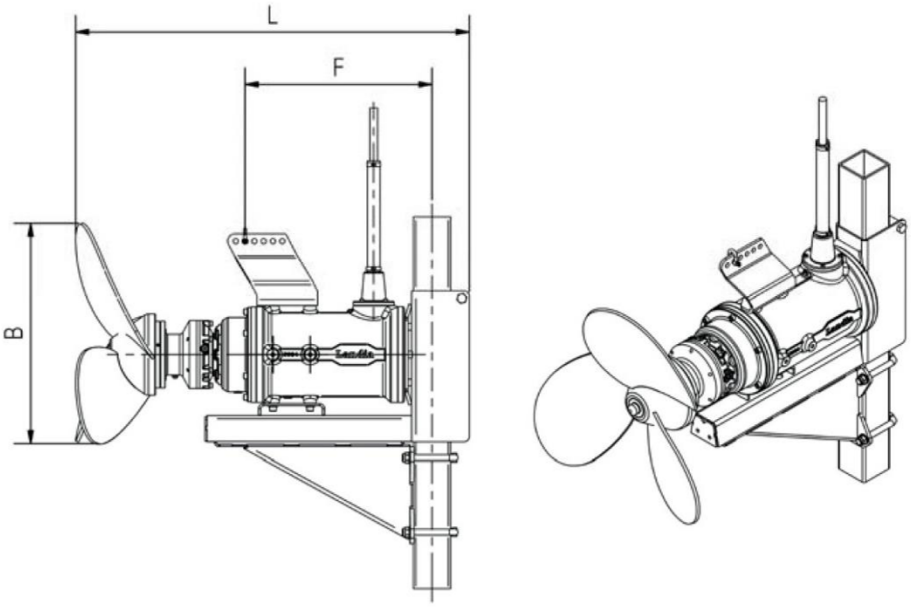

Type :	A	Ø hélice	B	F	L *[mm]*	Tbe. 4-pans	4-pans >4m	P
POP_300 rpm | 3.0 kW	--	Ø 490	465	39	865	80/80/4	80/80/6	--
POP_300 rpm | 4.0 kW	--	Ø 575	470	380	885	80/80/4	80/80/6	--
POP_300 rpm | 5.5 kW	--	Ø 620	510	425	952	80/80/4	80/80/6	--
POP_300 rpm | 7.5 kW	--	Ø 660	555	450	1'067	100/100/4	100/100/6	--
POP_300 rpm | 11.0 kW	--	Ø 770	650	475	1'095	100/100/4	100/100/6	--
POP_300 rpm | 15.0 kW	--	Ø 840	690	490	1'140	100/100/4	100/100/6	--
POP_300 rpm | 18.0 kW	--	Ø 880	730	485	1'170	100/100/4	100/100/6	--
POP_400 rpm | 22.0 kW	--	Ø 770	710	550	1'265	100/100/4*	100/100/6*	--
POP_400 rpm | 30.0 kW	--	Ø 770	710	550	1'265	100/100/4*	100/100/6*	--

Tube de guidage pour dispo. d'abaissement j. à une profondeur de 4.0m.: Tbe. 4-pans. | Tube de guidage pour dispo. d'abaissement à p. d'une profondeur de 4.0m.: 4-pans >4m. | * = 200/100 pour tube de guidage en acier inoxydable.

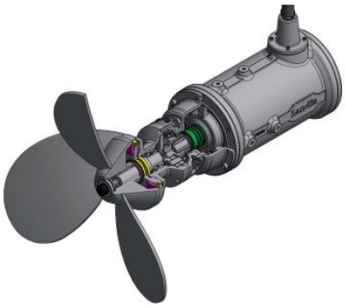

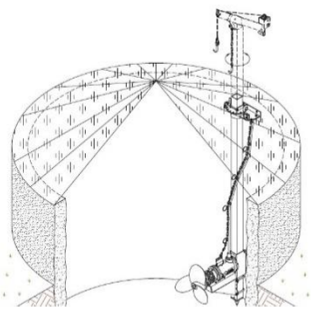

Toutes les données ont été mises à jour au moment de la publication. Nous nous réservons toutefois le droit – en raison de l'évolution technologique naturel – de procéder à des modifications sans préavis.