Pompes à installation sèche MPKT

Performances :	
Fabricant	Landia A/S, DK
Vitesse du moteur et de la pompe	De 1‘400 jusqu'à 1‘465 T/min
Design	Entraînement direct
Capacité de pompage	De 30 jusqu'à 500 m³/h.
Capacité de la tête de pompe *(4.0m)*	De 500 jusqu'à 8‘330 L/min.
Poids total à vide	De 25 jusqu'à 360 kg

Entraînement :	
Taille du moteur	De 0.75 jusqu'à 30.0 kW.
Moteur	À courant alternatif triphasé
Tension nominal/service | Fréquence	400 V / 360 V | 50 Hz
Intervalle de service	Max. 2‘000 heures de fonction

Version standard :	
Carter moteur, corps pompe & rotor	Fonte EN-GJL-250
Système de lubrification du moteur	Paliers lubrifiés à vie
Système de couteaux à l’aspiration	Acier durci W1.0038
Système d'étanchéité interne	2x Garnit. mécaniq. carbur.silici.
Interrupteur bimétallique *(C°)*	PTO ClicksOn
Classe de protection | protection	IP 55 *(poussière et eau)* | F
Traitement de surface	RAL 9005 *(Noir sablé)*

Options :	• = *en option* | **x** = *pas possible*
Sorties pompe autres que DN50-150	**x**
Rotor pompage fonte EN-GJL-700-2	•
Système de couteaux étendus	•
Pieds de support *(plate-forme)*	•
Puits de pompe sec en PE	•
Moteur antidéflagrant *(ATEX)*	•
Surveill. par capteur | Indic. d'alarme	• | •
Convertisseur de fréq. | armoire éle.	• | •
Traitement de surface : couleur choix	•

Applications :

- Vidange de fosses à purin
- Pompage à longue distance du lisier
- Pompage dans les installations de biogaz
- Efficacité accrue pour les systèmes à vide

Diagrammes de pompage *(à 0% MS)* **:**

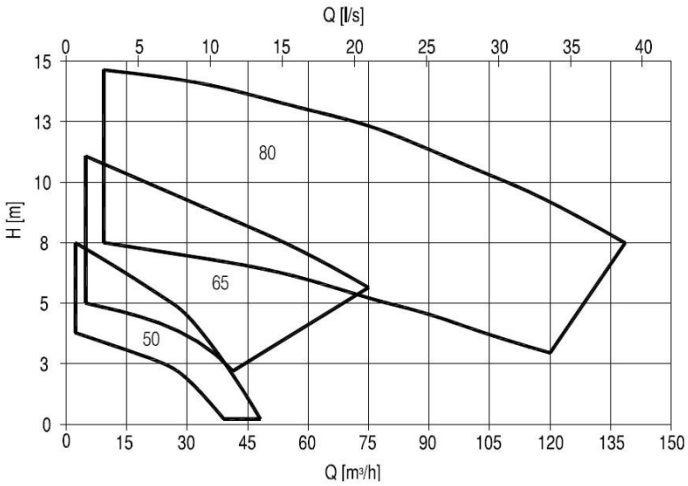

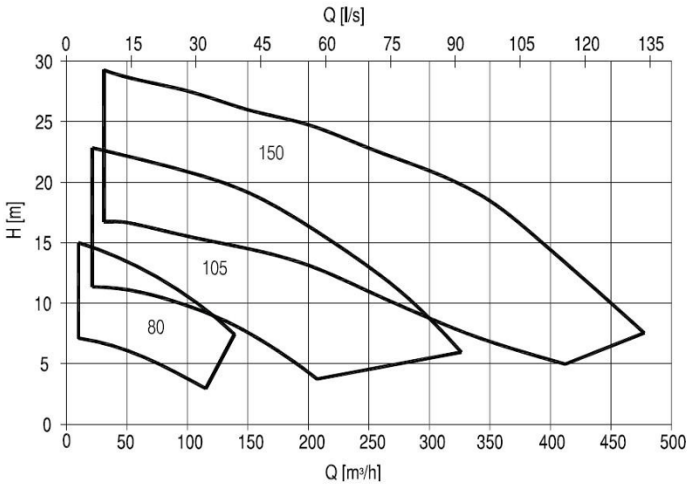

Description du produit :

Les pompes à installation sèche MPKT sont des installations de pompage extrêmement puissantes qui sont utilisées – à l'extérieur ou dans un puits de pompage – pour le pompage de tous les types de liquides, mais en particulier de ceux qui présentent une teneur élevée en matière sèche *(MS)* ainsi que là où des débits élevés sont requis *(par ex. pour le pompage à longue distance de lisier paillé et les travaux d'épandage)*. Un fonctionnement sans problème et des risques d'obstruction minimisés à l'aspiration sont garantis par un corps de pompe unique, une efficacité accrue du vide et un système de couteaux à l'entrée de la pompe. Les pompes avec des segments de pression élevés allant jusqu'à 2'950 tr/min sont disponibles avec des sorties DN50-80.

Toutes les données ont été mises à jour au moment de la publication. Nous nous réservons toutefois le droit – en raison de l'évolution technologique naturel – de procéder à des modifications sans préavis.

Modèles standard :

Pompes à installation sèche :	kW	T/min	L/min	A400V	Y/Δ	A-dol	cos φ	η %	SOM	Kg
MPKT_DN50 | 0.75 kW	0.75	1'400	500	2.1	Y	10	0.70	73.6	•	25
MPKT _DN65 | 1.1 kW	1.1	1'410	830	2.6	Y	14	0.79	76.7	•	45
MPKT _DN65 | 1.5 kW	1.5	1'400	1'000	3.4	Y	19	0.81	78.6	•	50
MPKT _DN65 | 2.2 kW	2.2	1'410	1'170	5.0	Y	30	0.80	80.2	•	55
MPKT _DN80 | 3.0 kW	3.0	1'430	1'830	6.7	Δ	43	0.79	82.4	•	80
MPKT _DN80 | 4.0 kW	4.0	1'435	2'160	8.8	Δ	61	0.78	84.1	•	85
MPKT _DN80 | 5.5 kW	5.5	1'440	2'500	11.0	Δ	68	0.87	84.6	•	100
MPKT _DN105 | 7.5 kW	7.5	1'455	3'500	15.0	Δ	90	0.83	86.2	•	140
MPKT _DN105 | 11.0 kW	11.0	1'455	4'500	21.5	Δ	146	0.84	87.9	•	160
MPKT _DN105 | 15.0 kW	15.0	1'465	5'000	29.0	Δ	212	0.84	88.7	•	200
MPKT _DN105 | 18.5 kW	18.5	1'460	5'330	35.0	Δ	238	0.85	89.3	•	210
MPKT _DN150 | 18.5 kW	18.5	1'460	5'330	35.0	Δ	238	0.85	89.3	•	270
MPKT _DN150 | 22.0 kW	22.0	1'465	7'000	43.0	Δ	280	0.82	90.1	•	330
MPKT _DN150 | 30.0 kW	30.0	1'465	8'330	57.0	Δ	399	0.84	90.7	•	360

Puissance nominale: kW | Puissance du moteur: T/min | Débit: L/min | Tension nominale: A400 V | Raccordement: Y/Δ | Cour. démarrage: A-dol | Puissance active: cos φ | Efficacité: η % | Contrôle par capteur: • option | Poids: Kg.

Dimensions pour les pompes à installation sèche *(toutes les dimensions sont en [mm], marquées si différentes)* **:**

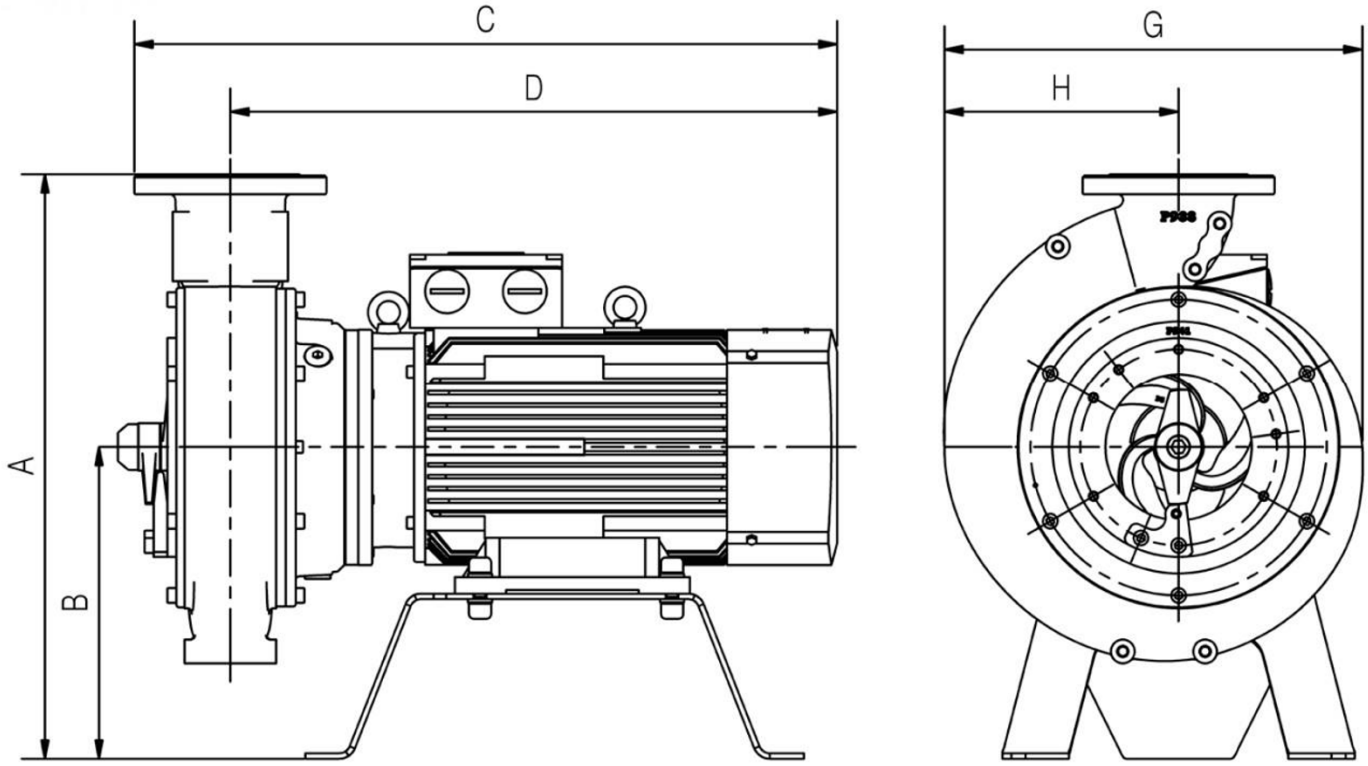

Type :	A	B	C	D	G	Type :	A	B	C	D	G
MPKT_DN50 | 0.75kW	295	135	360	305	250	MPKT_DN105 | 7.5 kW	640	340	670	565	460
MPKT_DN65 | 1.1 kW	455	250	455	375	320	MPKT_DN105 | 11.0 kW	460	340	720	615	460
MPKT_DN65 | 1.5 kW	455	250	480	400	320	MPKT_DN105 | 15.0 kW	640	340	730	625	460
MPKT_DN65 | 2.2 kW	455	250	490	410	320	MPKT_DN105 | 18.5 kW	640	340	730	625	460
MPKT_DN80 | 3.0 kW	522	280	570	475	370	MPKT_DN150 | 18.5 kW	822	380	775	630	580
MPKT_DN80 | 4.0 kW	522	280	605	510	370	MPKT_DN150 | 22.0 kW	822	380	870	725	580
MPKT_DN80 | 5.5 kW	522	280	635	540	370	MPKT_DN150 | 30.0 kW	822	380	870	725	580

Toutes les données ont été mises à jour au moment de la publication. Nous nous réservons toutefois le droit – en raison de l'évolution technologique naturel – de procéder à des modifications sans préavis.