Pompes à arbre long MPG / TPG

Performances :	
Fabricant	Landia A/S, DK
Vitesse du moteur et de la pompe	De 1‘460 jusqu'à 1‘475 T/min
Design	Entraînement direct
Capacité de pompage	De 138 jusqu'à 420 m³/h.
Capacité de la tête de pompe *(4.0m)*	De 2‘300 jusqu'à 7‘000 L/min.
Poids total à vide	De 300 jusqu'à 400 kg

Entraînement :	
Taille du moteur	De 5.5 jusqu'à 30.0 kW.
Moteur	À courant alternatif triphasé
Tension nominal/service | Fréquence	400 V / 360 V | 50 Hz
Intervalle de service	Max. 2‘000 heures de fonction

Version standard :	
Carter moteur, corps pompe & rotor	Fonte EN-GJL-250
Système de lubrification du moteur	Paliers lubrifiés à vie
Système de couteaux | vis sans fin	Acier W1.0038 | acier Inox A4
Palier pour arbre long	2x palier & douille d'usure
Interrupteur bimétallique *(C°)*	PTO ClicksOn
Classe de protection | protection	IP 55 *(poussière et eau)* | F
Traitement de surface	RAL 9005 *(Noir sablé)*

Options :	• = *en option* | **x** = *pas possible*
Sortie de pompe DN100-125-150	•
Buse d'agitation réglable	• *(DN100-125)* | **x** *(DN150)*
Vanne deux voies *(sortie de pompe)*	•
Système de couteaux étendus	•
Entraînement pr. prise de force *(TPG)*	•
Moteur antidéflagrant *(ATEX)*	•
Surveill. par capteur | Indic. d'alarme	• | •
Convertisseur de fréq. | armoire éle.	• | •
Traitement de surface : couleur choix	•

Applications :

- Pompage à vide de préfosses
- Vidange de canaux sous caillebotis
- Alimentation des installations de biogaz

Diagrammes de pompage *(à 0% MS)* **:**

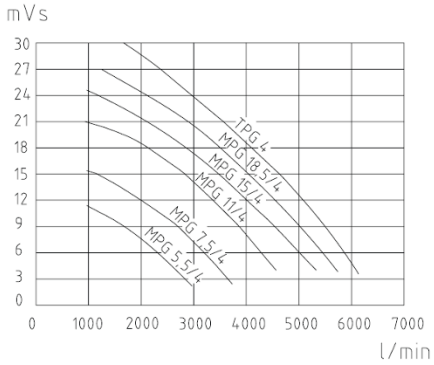

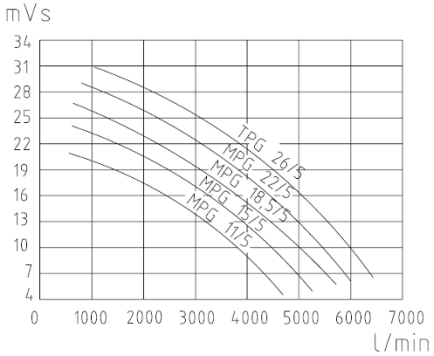

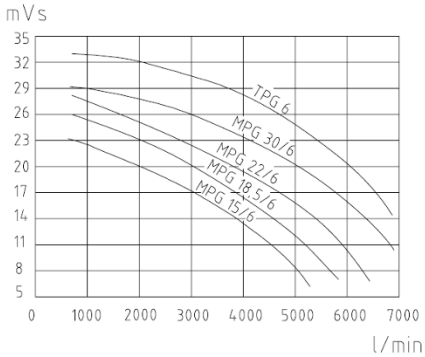

Description du produit :

Les pompes dilacératrices à arbre long MPG / TPG sont des pompes à lisier très efficaces, conçues pour pomper tous les types de substances, en particulier celles qui ont une teneur élevée en matière sèche *(MS)*. Elles sont idéales pour la vidange des préfosses et pour l'alimentation des installations de biogaz. La conception unique de la pompe avec un corps de pompe moulé *(longue durée de vie)*, l'aspiration de la pompe par le haut et la vis de gavage spéciale – qui force la couche flottante dans le système doté de couteaux – améliorent la capacité de pompage et minimisent l'usure et le risque de colmatage. Les pompes dilacératrices à arbre long MPG / TPG sont synonymes de faibles coûts de service et d'exploitation. Elles sont disponibles avec des tuyaux de sortie de pompe de DN100, DN125 ou DN150 et pour des profondeurs de palier de min. 1.20m à max. 5.40m. Équipée de moteurs de 5.5 à 30.0 kW, il existe une pompe à arbre long pour presque toutes les applications. En outre, des solutions de pompage individuelles sont possibles avec un choix d'options différentes telles que des buses de mélange fixes ou réglables, des systèmes de couteaux étendus, des lignes de transfert et toutes les longueurs de pompe ainsi que l'électronique et les capteurs.

Toutes les données ont été mises à jour au moment de la publication. Nous nous réservons toutefois le droit – en raison de l'évolution technologique naturel – de procéder à des modifications sans préavis.

Modèles standard :

Pompes à arbre long :	kW	T/min	L/min	A400V	Y/Δ	A-dol	cos φ	η %	SOM	Kg
MPG_DN100 | 5.5 kW	5.5	1‘460	2‘300	10.5	Δ	91.4	0.84	98.6	•	300
MPG_DN100 | 7.5 kW	7.5	1‘460	3‘200	14.5	Δ	135	0.84	90.7	•	300
MPG_DN100 | 11.0 kW	11.5	1‘470	4‘100	21.0	Δ	214	0.85	91.4	•	300
MPG_DN100 | 15.0 kW	15.0	1‘470	4‘800	28.0	Δ	283	0.85	92.1	•	300
MPG_DN100 | 18.5 kW	18.5	1‘470	5‘200	33.0	Δ	257	0.88	92.6	•	300
MPG_DN125 | 11.0 kW	11.0	1‘470	4‘200	21.0	Δ	214	0.85	91.4	•	350
MPG_DN125 | 15.0 kW	15.0	1‘470	4‘850	28.0	Δ	283	0.85	92.1	•	350
MPG_DN125 | 18.5 kW	18.5	1‘470	5‘500	33.0	Δ	257	0.88	92.6	•	350
MPG_DN125 | 22.0 kW	22.0	1‘470	5‘700	40.0	Δ	320	0.87	93.0	•	370
MPG_DN150 | 15.0 kW	15.0	1‘470	5‘100	28.0	Δ	283	0.85	92.1	•	400
MPG_DN150 | 18.5 kW	18.5	1‘470	5‘750	33.0	Δ	257	0.88	92.6	•	400
MPG_DN150 | 22.0 kW	22.0	1‘470	6‘350	40.0	Δ	320	0.87	93.0	•	400
MPG_DN150 | 30.0 kW	30.0	1‘475	7‘000	52.0	Δ	447	0.89	93.6	•	400

Puissance nominale: kW | Puissance du moteur: T/min | Débit: L/min | Tension nominale: A400 V | Raccordement: Y/Δ | Cour. démarrage: A-dol | Puissance active: cos φ | Efficacité: η % | Contrôle par capteur: • option | Poids: Kg.

Dimensions pour les pompes à arbre long *(toutes les dimensions sont en [mm], marquées si différentes)* **:**

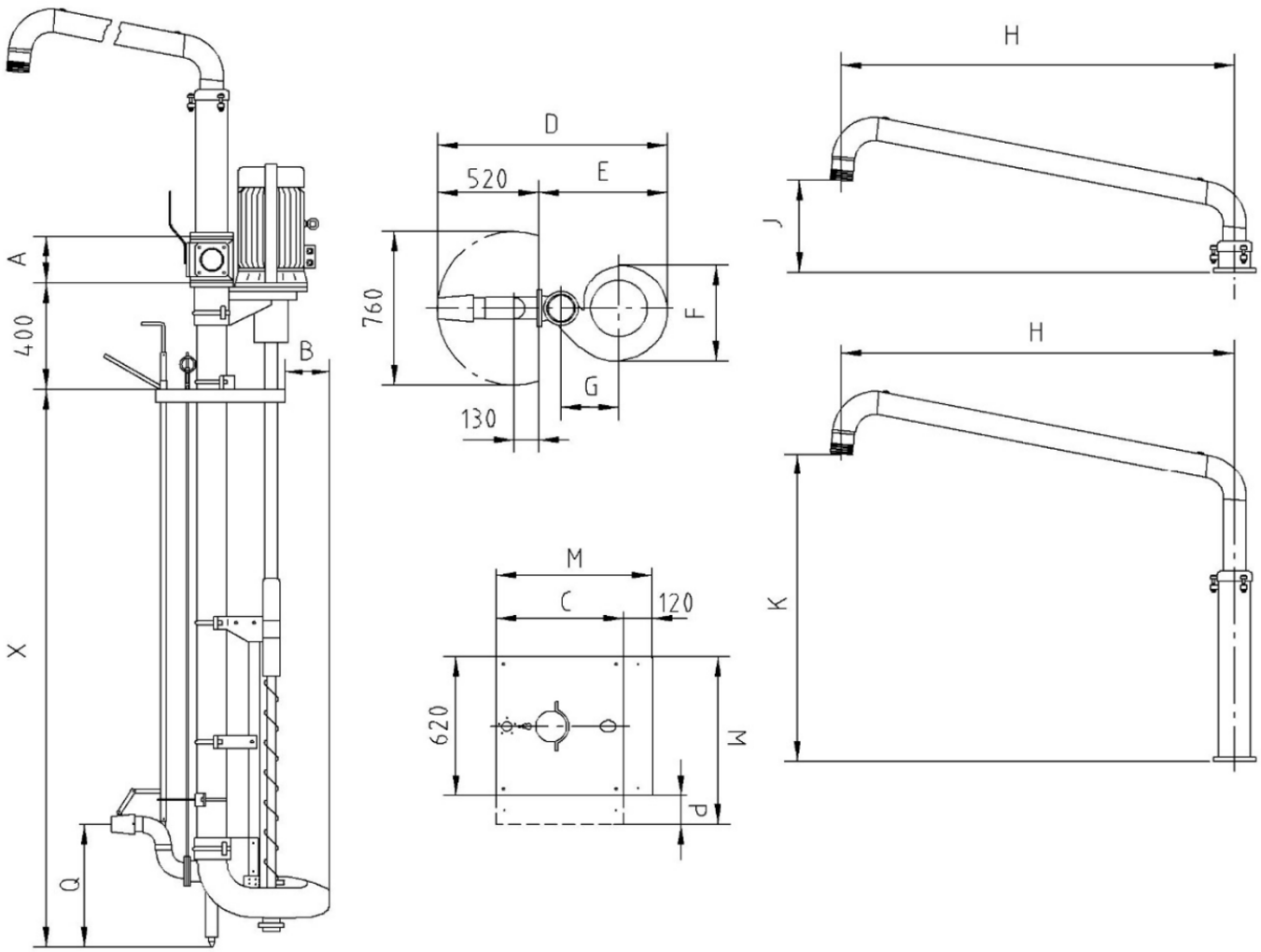

Type :	X *[m]*	A	B	C	D	E	F	G	H	J	K *[m]*	M *[mm]*	P	Buse	Q
DN100	1.5-5.4	244	120	620	1050	530	420	225	2700	400	1.5-2.1	740	-	flex.crt.	650
DN125	1.5-5.4	282	180	620	1155	635	480	285	3200	450	1.6-2.2	740	-	flex.log.	1200
DN150	1.5-5.4	322	218	722	1330	810	600	355	3700	500	1.7-2.3	842/890	270	fixe	700

flex. crt: flexible, courte | flex.log: flexible, longue | fixe: monté de manière fixe.

Toutes les données ont été mises à jour au moment de la publication. Nous nous réservons toutefois le droit – en raison de l'évolution technologique naturel – de procéder à des modifications sans préavis.